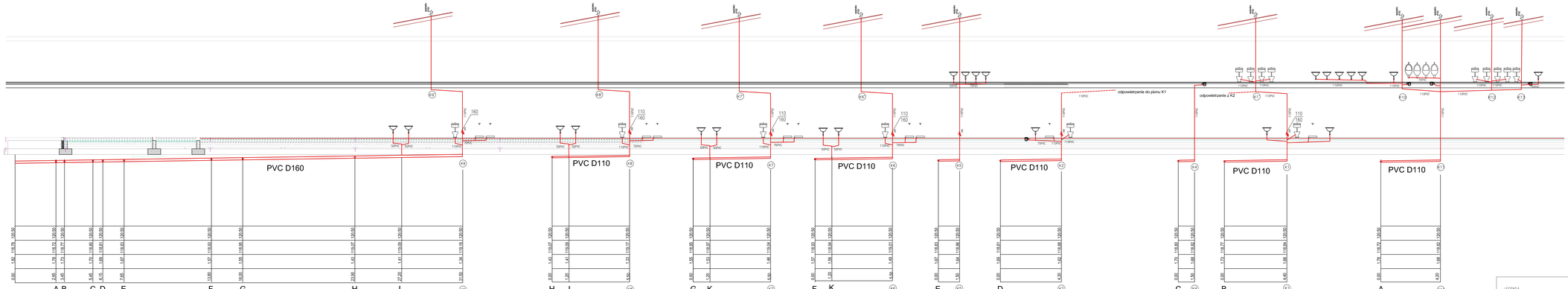

LEGENDA

Kanalizacja sanitarna

K1 Nr pionu instalacji kanalizacji sanitarnej

Zk- zawór napowietrzający

PRZYBÓR	ZEWNĘTRZNA ŚREDNICA	ZEWNĘTRZNA ŚREDNICA
OPTIMUM	2x3/4"(x2,75)	50PVC
PŁUGIE	4/3x4,5	50PVC
Pryzmo	2x3/4"(x2,75)	50PVC
ZLEŻNA	4/3x4,5	50PVC
PLUGOWA	4/1x2,75	110PVC

Format pracownia projektowa

PRACOWNIA PROJEKTOWA "FORMAT"
58-500 JELENIA GÓRA
ul.MICKIEWICZA 208/2
tel./fax 075/75-529-65

Temat:	Zespół szkolny wraz z zagospodarowaniem terenu Infrastruktura techniczna i drogowa	Branża: IS	Nr projektu: 1514
Adres:	ul. Kolejowa, Ob. 0004 Dobrzykowice dz. nr 2542, Am 1	Stadium: PW	
Tytuł rysunku:	Rozwinięcie instalacji kanalizacji sanitarnej.	Skala: 1:100	
Projektant:	mgr inż. Anna Wolska	Data: 26.03.2019r.	
Inst. sanitarna:	upr. nr 113/DOS/07 spec. instalacyjna		
Sprawdzający:	mgr inż. Maciej Mlaźlak	Nr rysunku: 07/IS	
Inst. sanitarna:	upr. nr 332/DOS/12 spec. instalacyjna		