SAMOCZYNNE WYŁĄCZENIE ZASILANIA W UKŁADZIE SIECI TN-S

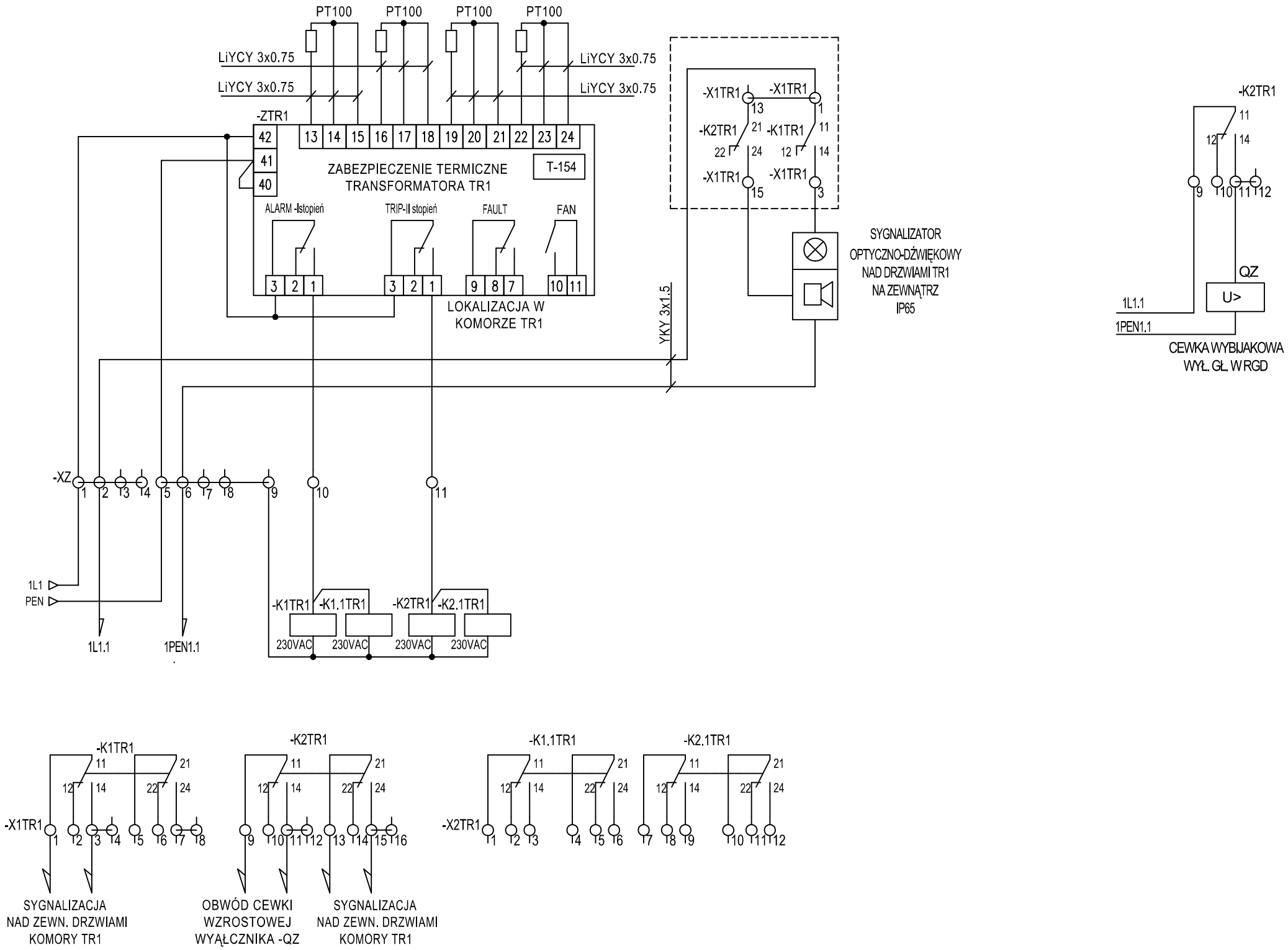

BIPROWOD BIURO PROJEKTÓW I REALIZACJI OBIEKTÓW GOSPODARKI WODNO-ŚCIEKOWEJ Sp. z o.o. 52-019 WROCŁAW ul. Brochowska 10	INWESTOR:	GMINA CZERNICA UL. KOLEJOWA 3 55-003 CZERNICA	PROJEKTOWAŁ:	mgr inż. NORBERT KEARNEY	NR UPR. 140/DOŚ/07	PODPIS:	STADIUM: PW BRANŻA: IE/AKP
	INWESTYCJA:	BUDOWA ZBIORNIKA RETENCYJNEGO NA WODĘ Z SIECI MPWIK S.A. ORAZ BUDOWA NOWEGO ZBIORNIKA NA ŚCIEKI SANITARNE WRAZ Z PRZEBUDOWĄ I RENOWACJĄ ISTNIEJĄCYCH ZBIORNIKÓW ZLOKALIZOWANYCH NA TERENIE CWPŚK W KAMIEŃCU WROCŁAWSKIM	ASYSTENT:	-	NR UPR. -	PODPIS:	DATA: 08.2020 REV: 0
	TYT. RYSUNKU:	ZABEZPIECZENIE TERMICZNE TRANSFORMATORA-SCHEMAT	SPRAWDZIŁ:	mgr inż. MARIUSZ ZAJĄC	NR UPR. 144/DOŚ/07	PODPIS:	NR RYS. IE08